教材おきば の

これだけ、安心

算数ドリル

6－03

Light

小学６年生

もくじ

①	いろいろな図形の面積を求める　図なし	１ページ
②	百分率を使って(2)	１ページ
③	円周	１ページ
④	速さ　まとめ　単位を変えて	１ページ
⑤	文字を使った式	１ページ
⑥	資料の整理　平均・中央値・最頻値を求める	１ページ
⑦	円を分けたときの面積を求める	１ページ
⑧	等しい比(小数や分数)	１ページ
⑨	縮尺を求める	１ページ
⑩	およその形と大きさ	１ページ
⑪	表を使って考えよう(1)	２ページ
⑫	比例の式と表	２ページ
	合計	１４ページ

© 2022 kyozai-okiba.com

いろいろな図形の面積

年　組　名前

/16

■ 次のような図形の面積を求めましょう。

① 底辺の長さが 6cm , 高さが 17cm の三角形
（式）

② 2本の対角線の長さが 8cm と 15cm のひし形
（式）

③ 上底の長さが 4cm, 下底の長さが 6cm, 高さが 8cm の台形
（式）

④ 底辺の長さが 18cm , 高さが 13cm の平行四辺形
（式）

⑤ 2本の対角線の長さが 5cm と 14cm のひし形
（式）

⑥ 上底の長さが 8cm, 下底の長さが 10cm, 高さが 4cm の台形
（式）

⑦ 底辺の長さが 9cm , 高さが 6cm の平行四辺形
（式）

⑧ 底辺の長さが 11cm , 高さが 12cm の三角形
（式）

⑨ 2本の対角線の長さが 10cm と 18cm のひし形
（式）

⑩ 底辺の長さが 4cm , 高さが 16cm の三角形
（式）

⑪ 上底の長さが 9cm, 下底の長さが 8cm, 高さが 11cm の台形
（式）

⑫ 底辺の長さが 14cm , 高さが 8cm の平行四辺形
（式）

⑬ 2本の対角線の長さが 7cm と 9cm のひし形
（式）

⑭ 底辺の長さが 3cm , 高さが 13cm の三角形
（式）

⑮ 底辺の長さが 11cm , 高さが 7cm の平行四辺形
（式）

⑯ 上底の長さが 6cm, 下底の長さが 5cm, 高さが 9cm の台形
（式）

百分率を使って

年　組　名前

/ 7

■ つぎの□に当てはまる数を答えましょう。

(1) 310g入り のおかしが 30% 増量されると □g になります。

□に当てはまる数

(2) □円 の品物の金額が 5%引き されると 7030円 です。

□に当てはまる数

(3) 5700円 の品物の金額が 30%引き されると□円 です。

□に当てはまる数

(4) 890g入り のおかしが 10% 増量されると □g になります。

□に当てはまる数

(5) 9500円 の品物の金額が 10%引き されると□円 です。

□に当てはまる数

(6) □円 の品物の金額が 20%引き されると 2000円 です。

□に当てはまる数

(7) 6000円 の品物の金額が 35%引き されると□円 です。

□に当てはまる数

円周

年　組　名前

/ 6

■ 次のような円の円周を求めましょう。

① 直径 4cm の円

（式）

② 直径 5cm の円

（式）

③ 直径 6m の円

（式）

④ 半径 4m の円

（式）

⑤ 半径 4.5cm の円

（式）

⑥ 半径 6m の円

（式）

速さ

年　組　名前

/ 6

■ 次の速さ・時間・道のりを求めましょう。答えの単位にも気を付けましょう。

① 時速66000m の速さで走る自動車が、264km の道のりを進むのにかかる時間

（式）

時間

② 分速1560m の速さで走るチーターが、15秒間 で進む道のり

（式）

m

③ 4200m の道のりを 0.25時間 で走った自転車の分速

（式）

分速　m

④ 時速4500m の速さで歩く人が、9km の道のりを進むのにかかる時間

（式）

時間

⑤ 時速95.4km の速さで走る自動車が、15分間 で進む道のり

（式）

m

⑥ 0.96km の道のりを 15分間 で歩いた人の分速

（式）

分速　m

文字を使った式

年　組　名前

/10

■ x と y を次のようにおくとき、y を x を使った式で表しましょう。

① x 個のおはじきを 5 人で均等に分けることができたときの、1 人分の個数 y 個

y =

② 時速 x km で走る自動車が 3時間 で移動する道のり y km

y =

③ 1個30円の消しゴムを x 個買ったときの代金 y 円

y =

④ 740 g の砂糖のうち、x g を使ったとき、残りの量 y g

y =

⑤ x 円のものを買い、10000円札で支払った時のおつり y 円

y =

⑥ x 人が乗っている電車から 3 人が降りたあと、電車に乗っている人数 y 人

y =

⑦ 1 辺の長さが x cm の正六角形のまわりの長さ y cm

y =

⑧ 60 円のクッキーを 1 個と、x 円の消しゴムを 1 個買ったときの合計の代金が y 円

y =

⑨ x g の砂糖を 160 g の容器に入れたときの全体の重さ y g

y =

⑩ もともと 870 mlの水が入っていた水そうに毎秒 300 ml の水を入れるとき、x 秒後の水の量が y ml

y =

資料の整理

年　組　名前

/ 5

■ 下の資料には、6年E組の27名の算数のテストの得点が記されています。

クラス：6年E組　　算数 のテストの得点　　人数：27名　　日付：7月22日

出席番号	得点(点)	出席番号	得点(点)	出席番号	得点(点)
1番	53	11番	63	21番	63
2番	90	12番	70	22番	66
3番	74	13番	98	23番	60
4番	83	14番	80	24番	68
5番	94	15番	63	25番	74
6番	94	16番	84	26番	70
7番	91	17番	63	27番	73
8番	81	18番	62		
9番	78	19番	60		
10番	92	20番	96		

(1) クラス全員の得点を低い順に並べ替えましょう。

1(最低)	2	3	4	5	6	7	8	9	10

11	12	13	14	15	16	17	18	19	20

21	22	23	24	25	26	27(最高)			

(2) クラス全員の得点の最頻値と中央値を答えましょう。

最頻値　　点　　中央値　　点

(3) クラス全員の得点の合計と平均値を答えましょう。
平均値が小数になる場合は四捨五入して整数で答えましょう。

合計　　点　　平均値　　点

円を分けたときの面積

年　　組　名前

/ 4

■ 次のような図形の面積を求めましょう。ただし、答えの形(四捨五入するか)は、解答らんの上指示に従いましょう。

①

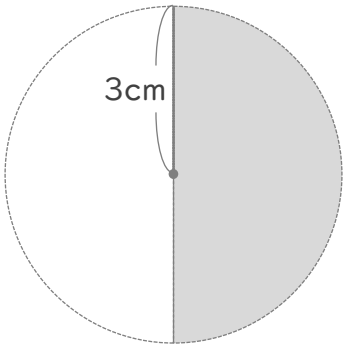

(式)

答えはわり切れるまで求めましょう

②

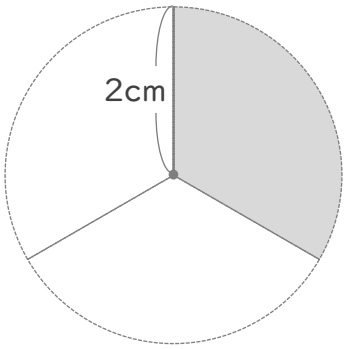

(式)

答えは四捨五入で小数第2位までのがい数に

③

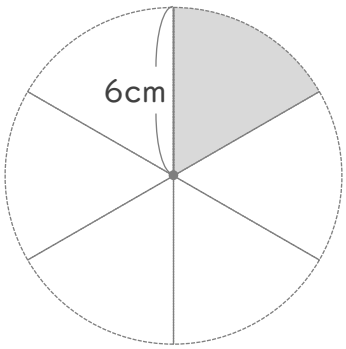

(式)

答えはわり切れるまで求めましょう

④

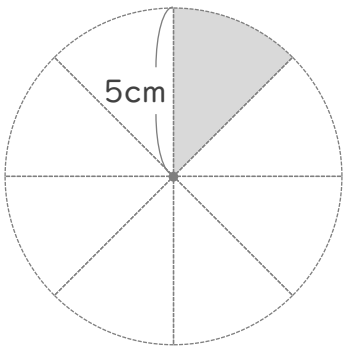

(式)

答えはわり切れるまで求めましょう

等しい比(小数や分数)

年　組　名前

/16

■ 次の比をもっとも簡単な整数の比で表しましょう。

① 2.1 : 2.8

:

② 0.3 : 1.2

:

③ 2 : 4.5

:

④ 0.2 : 1.4

:

⑤ 8.1 : 4.5

:

⑥ 3.3 : 1.1

:

⑦ 2.8 : 1.6

:

⑧ 4.8 : 1.8

:

⑨ 1 : 0.8

:

⑩ 0.8 : 6.4

:

■ 次の比をもっとも簡単な整数の比で表しましょう。

⑪ $\frac{2}{3} : \frac{3}{4}$

:

⑫ $\frac{3}{8} : \frac{6}{7}$

:

⑬ $\frac{3}{5} : \frac{1}{2}$

:

⑭ $\frac{1}{3} : \frac{2}{7}$

:

⑮ $\frac{3}{4} : \frac{4}{7}$

:

⑯ $\frac{2}{9} : \frac{2}{3}$

:

縮尺

年　組　名前

/ 5

■ 次のような地図の縮尺(縮めた割合)を答えましょう。

① 実際には 800m の長さが 16cm で表された地図

縮尺

1 ＿＿＿＿

② 実際には 90m の長さが 18cm で表された地図

縮尺

1 ＿＿＿＿

③ 実際には 500m の長さが 5cm で表された地図

縮尺

1 ＿＿＿＿

④ 実際には 4km の長さが 8cm で表された地図

縮尺

1 ＿＿＿＿

⑤ 実際には 20m の長さが 0.8cm で表された地図

縮尺

1 ＿＿＿＿

およその形と大きさ

年　組　名前

/ 6

■ つぎのものの、およその面積や体積を求めましょう。

① 牛乳パックを直方体と考えて

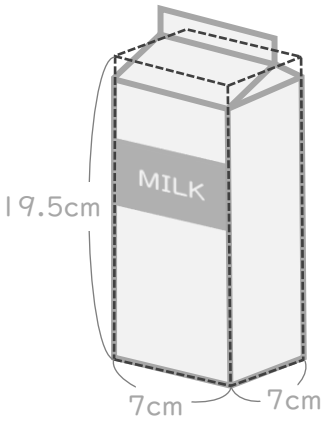

② 池を台形と考えて

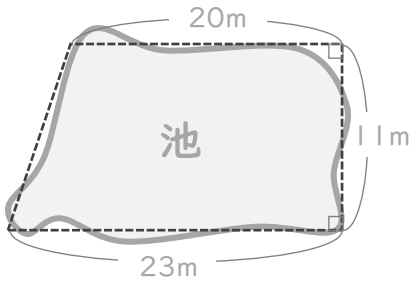

③ おにぎりを三角柱と考えて

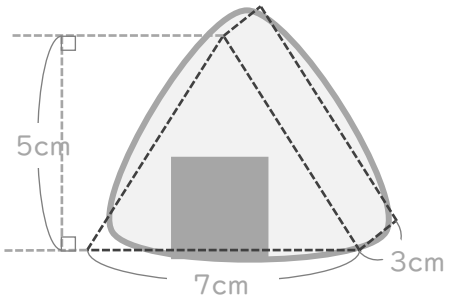

④ テレビを直方体と考えて

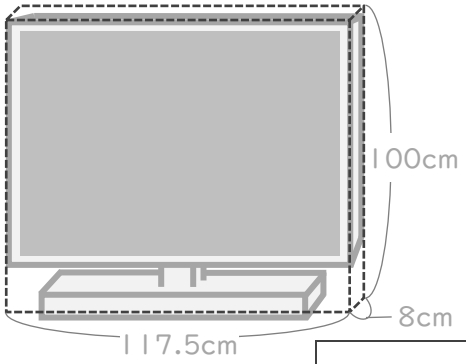

⑤ ごみばこを円柱と考えて

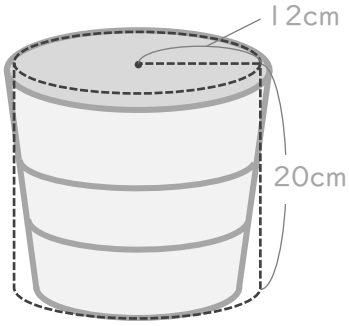

⑥ 窓を台形と考えて

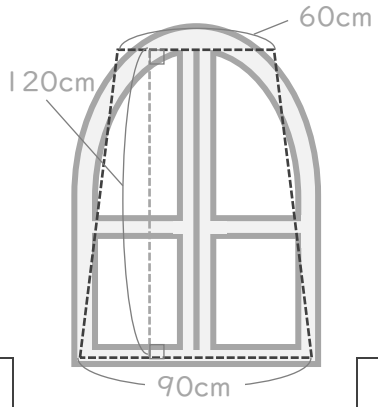

表を使って考えよう

年　組　名前

/ 4

■ 1箱2個入りのまんじゅうと3個入りのまんじゅうが売られています。

子ども会でまんじゅうを13個買います。ちょうどの数を買える買い方をみつけましょう。

① 下の表を完成させましょう。

2個入りの箱	箱の数	0	1	2	3	4	5	6	7
	まんじゅうの数								
残りのまんじゅうの数									
3個入りの箱の数									

② ちょうどの数を買える買い方をすべて答えましょう。

■ 1箱4個入りのアイスと3個入りのアイスが売られています。

子ども会でアイスを27個買います。ちょうどの数を買える買い方をみつけましょう。

③ 下の表を完成させましょう。

4個入りの箱	箱の数	0	1	2	3	4	5	6	7
	アイスの数								
残りのアイスの数									
3個入りの箱の数									

④ ちょうどの数を買える買い方をすべて答えましょう。

表を使って考えよう

年　　組　名前

/ 4

■ 1箱2本入りのだんごと5本入りのだんごが売られています。

子ども会でだんごを13本買います。ちょうどの数を買える買い方をみつけましょう。

① 下の表を完成させましょう。

2本入りの箱	箱の数	0	1	2	3	4	5	6	7
	だんごの数								
残りのだんごの数									
5本入りの箱の数									

② ちょうどの数を買える買い方をすべて答えましょう。

■ 1袋5個入りのロールパンと4個入りのロールパンが売られています。

子ども会でロールパンを34個買います。ちょうどの数を買える買い方をみつけましょう。

③ 下の表を完成させましょう。

5個入りの袋	袋の数	0	1	2	3	4	5	6	7
	ロールパンの数								
残りのロールパンの数									
4個入りの袋の数									

④ ちょうどの数を買える買い方をすべて答えましょう。

比例

年　組　名前

/ 8

■ 14cm のろうそくに火をつけると、1分間に 1cm ずつ短くなります。

① 燃やした時間と残りのろうそくの長さの関係を表にかきましょう。

燃やした時間(分)	0	1	2	3	4	5	6	7
残りの長さ(cm)								

② 燃やした時間を x 分, 残りの長さを y cm として、x と y の関係を式に表しましょう。

比例の式であれば○

■ 水そうに水を入れると 1分間 に 5cm ずつ水がたまります。

③ 水そうに水を入れる時間と水の深さの関係を表にかきましょう。

水を入れる時間(分)	0	1	2	3	4	5	6	7
水の深さ(cm)								

④ 水を入れる時間を x 分, 水の深さを y cm として、x と y の関係を式に表しましょう。

比例の式であれば○

■ ぜんぶで 26ページ の絵本があります。

⑤ 読んだページの数と、残りのページの数の関係を表にかきましょう。

読んだページの数(ページ)	0	1	2	3	4	5	6	7
残りのページの数(ページ)								

⑥ 読んだページを x ページ, 残りのページを y ページ として、x と y の関係を式に表しましょう。

比例の式であれば○

■ 1mのねだんが 80円 の針金があります。

⑦ 針金の長さと代金の関係を表にかきましょう。

針金の長さ(cm)	0	1	2	3	4	5	6	7
代金(円)								

⑧ 針金の長さを x cm, 代金を y 円 として、x と y の関係を式に表しましょう。

比例の式であれば○

比例

年　組　名前

/ 8

■ 1Lのガソリンで、7.1km の道のりを走る自動車があります。

① ガソリンの量と、走る道のりの関係を表にかきましょう。

ガソリンの量(L)	0	1	2	3	4	5	6	7
走る道のり(km)								

② ガソリンの量を x L, 走る道のりを y km として、x と y の関係を式に表しましょう。

比例の式であれば○

■ 16cm のろうそくに火をつけると、1分間に 1cm ずつ短くなります。

③ 燃やした時間と残りのろうそくの長さの関係を表にかきましょう。

燃やした時間(分)	0	1	2	3	4	5	6	7
残りの長さ(cm)								

④ 燃やした時間を x 分, 残りの長さを y cm として、x と y の関係を式に表しましょう。

比例の式であれば○

■ バスに 14人 がのっています。つぎの バスてい でまた人がのってきます。

⑤ のってきた人数と、バスにのっている人数の合計の関係を表にかきましょう。

のってきた人数(人)	0	1	2	3	4	5	6	7
合計の人数(人)								

⑥ のってきた人数を x 人, 合計の人数を y 人 として、x と y の関係を式に表しましょう。

比例の式であれば○

■ 1mのねだんが 95円 の針金があります。

⑦ 針金の長さと代金の関係を表にかきましょう。

針金の長さ(cm)	0	1	2	3	4	5	6	7
代金(円)								

⑧ 針金の長さを x cm, 代金を y 円 として、x と y の関係を式に表しましょう。

比例の式であれば○

いろいろな図形の面積

年　組　名前

/16

■ 次のような図形の面積を求めましょう。

① 底辺の長さが 6cm，高さが 17cm の三角形
（式） 6 × 17 ÷ 2 = 51
51cm²

② 2本の対角線の長さが 8cm と 15cm のひし形
（式） 8 × 15 ÷ 2 = 60
60cm²

③ 上底の長さが 4cm，下底の長さが 6cm，高さが 8cm の台形
（式） (4 + 6) × 8 ÷ 2 = 40
40cm²

④ 底辺の長さが 18cm，高さが 13cm の平行四辺形
（式） 18 × 13 = 234
234cm²

⑤ 2本の対角線の長さが 5cm と 14cm のひし形
（式） 5 × 14 ÷ 2 = 35
35cm²

⑥ 上底の長さが 8cm，下底の長さが 10cm，高さが 4cm の台形
（式） (8 + 10) × 4 ÷ 2 = 36
36cm²

⑦ 底辺の長さが 9cm，高さが 6cm の平行四辺形
（式） 9 × 6 = 54
54cm²

⑧ 底辺の長さが 11cm，高さが 12cm の三角形
（式） 11 × 12 ÷ 2 = 66
66cm²

⑨ 2本の対角線の長さが 10cm と 18cm のひし形
（式） 10 × 18 ÷ 2 = 90
90cm²

⑩ 底辺の長さが 4cm，高さが 16cm の三角形
（式） 4 × 16 ÷ 2 = 32
32cm²

⑪ 上底の長さが 9cm，下底の長さが 8cm，高さが 11cm の台形
（式） (9 + 8) × 11 ÷ 2 = 93.5
93.5cm²

⑫ 底辺の長さが 14cm，高さが 8cm の平行四辺形
（式） 14 × 8 = 112
112cm²

⑬ 2本の対角線の長さが 7cm と 9cm のひし形
（式） 7 × 9 ÷ 2 = 31.5
31.5cm²

⑭ 底辺の長さが 3cm，高さが 13cm の三角形
（式） 3 × 13 ÷ 2 = 19.5
19.5cm²

⑮ 底辺の長さが 11cm，高さが 7cm の平行四辺形
（式） 11 × 7 = 77
77cm²

⑯ 上底の長さが 6cm，下底の長さが 5cm，高さが 9cm の台形
（式） (6 + 5) × 9 ÷ 2 = 49.5
49.5cm²

百分率を使って

年　組　名前

/ 7

■ つぎの□に当てはまる数を答えましょう。

(1) 310g入り のおかしが 30% 増量されると □g になります。

比べる量：□，もとにする量：310，割合：1.3

310 × 1.3 = 403

□に当てはまる数　403

(2) □円 の品物の金額が 5%引き されると 7030円 です。

比べる量：7030，もとにする量：□，割合：0.95

7030 ÷ 0.95 = 7400

□に当てはまる数　7400

(3) 5700円 の品物の金額が 30%引き されると□円 です。

比べる量：□，もとにする量：5700，割合：0.7

5700 × 0.7 = 3990

□に当てはまる数　3990

(4) 890g入り のおかしが 10% 増量されると □g になります。

比べる量：□，もとにする量：890，割合：1.1

890 × 1.1 = 979

□に当てはまる数　979

(5) 9500円 の品物の金額が 10%引き されると□円 です。

比べる量：□，もとにする量：9500，割合：0.9

9500 × 0.9 = 8550

□に当てはまる数　8550

(6) □円 の品物の金額が 20%引き されると 2000円 です。

比べる量：2000，もとにする量：□，割合：0.8

2000 ÷ 0.8 = 2500

□に当てはまる数　2500

(7) 6000円 の品物の金額が 35%引き されると□円 です。

比べる量：□，もとにする量：6000，割合：0.65

6000 × 0.65 = 3900

□に当てはまる数　3900

円周

年　組　名前

/ 6

■ 次のような円の円周を求めましょう。

① 直径 4cm の円

（式）

4 × 3.14 = 12.56

12.56cm

② 直径 5cm の円

（式）

5 × 3.14 = 15.7

15.7cm

③ 直径 6m の円

（式）

6 × 3.14 = 18.84

18.84m

④ 半径 4m の円

（式）

直径は8m

8 × 3.14 = 25.12

25.12m

⑤ 半径 4.5cm の円

（式）

直径は9cm

9 × 3.14 = 28.26

28.26cm

⑥ 半径 6m の円

（式）

直径は12m

12 × 3.14 = 37.68

37.68m

速さ

年　組　名前

/ 6

■ 次の速さ・時間・道のりを求めましょう。答えの単位にも気を付けましょう。

① 時速66000m の速さで走る自動車が、264km の道のりを進むのにかかる時間

（式）

264km ＝ 264000m

264000 ÷ 66000 ＝ 4

4　時間

② 分速1560m の速さで走るチーターが、15秒間 で進む道のり

（式）

15秒 ÷ 60 ＝ 0.25分

1560 × 0.25 ＝ 390

390　m

③ 4200m の道のりを 0.25時間 で走った自転車の分速

（式）

0.25時間 × 60＝ 15分

4200 ÷ 15 ＝ 280

分速　280　m

④ 時速4500m の速さで歩く人が、9km の道のりを進むのにかかる時間

（式）

9km ＝ 9000m

9000 ÷ 4500 ＝ 2

2　時間

⑤ 時速95.4km の速さで走る自動車が、15分間 で進む道のり

（式）

15分 ÷ 60 ＝ 0.25時間

95.4 × 0.25 ＝ 23.85

23.85km ＝ 23850m

23850　m

⑥ 0.96km の道のりを 15分間 で歩いた人の分速

（式）

0.96km × 1000 ＝ 960m

960 ÷ 15 ＝ 64

分速　64　m

文字を使った式

年　組　名前

/10

■ x と y を次のようにおくとき、y を x を使った式で表しましょう。

① x 個のおはじきを 5 人で均等に分けることができたときの、1 人分の個数 y 個

y = x ÷ 5

② 時速 x km で走る自動車が 3時間 で移動する道のり y km

y = x × 3

③ 1個30円の消しゴムを x 個買ったときの代金 y 円

y = 30 × x

④ 740 g の砂糖のうち、x g を使ったとき、残りの量 y g

y = 740 − x

⑤ x 円のものを買い、10000円札で支払った時のおつり y 円

y = 10000 − x

⑥ x 人が乗っている電車から 3 人が降りたあと、電車に乗っている人数 y 人

y = x − 3

⑦ 1 辺の長さが x cm の正六角形のまわりの長さ y cm

y = x × 6

⑧ 60 円のクッキーを 1 個と、x 円の消しゴムを 1 個買ったときの合計の代金が y 円

y = 60 + x

⑨ x g の砂糖を 160 g の容器に入れたときの全体の重さ y g

y = x + 160

⑩ もともと 870 mlの水が入っていた水そうに毎秒 300 ml の水を入れるとき、x 秒後の水の量が y ml

y = 870 + 300 × x

資料の整理

年　組　名前

/ 5

■ 下の資料には、6年E組の27名の算数のテストの得点が記されています。

クラス：6年E組　　算数 のテストの得点　　人数：27名　　日付：7月22日

出席番号	得点(点)	出席番号	得点(点)	出席番号	得点(点)
1番	53	11番	63	21番	63
2番	90	12番	70	22番	66
3番	74	13番	98	23番	60
4番	83	14番	80	24番	68
5番	94	15番	63	25番	74
6番	94	16番	84	26番	70
7番	91	17番	63	27番	73
8番	81	18番	62		
9番	78	19番	60		
10番	92	20番	96		

(1) クラス全員の得点を低い順に並べ替えましょう。

1(最低)	2	3	4	5	6	7	8	9	10
53	60	60	62	63	63	63	63	66	68

11	12	13	14	15	16	17	18	19	20
70	70	73	74	74	78	80	81	83	84

21	22	23	24	25	26	27(最高)			
90	91	92	94	94	96	98			

(2) クラス全員の得点の最頻値と中央値を答えましょう。

中央値 ⇒ 14番目

最頻値　63 点　　中央値　74 点

(3) クラス全員の得点の合計と平均値を答えましょう。
平均値が小数になる場合は四捨五入して整数で答えましょう。

2043 ÷ 27 = 75.6…

合計　2043 点　　平均値　76 点

円を分けたときの面積

年　組　名前

/ 4

■ 次のような図形の面積を求めましょう。ただし、答えの形(四捨五入するか)は、解答らんの上指示に従いましょう。

①

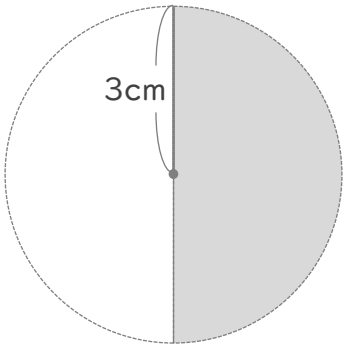

(式)

3 × 3 × 3.14 = 28.26

28.26 ÷ 2 = 14.13

答えはわり切れるまで求めましょう

14.13cm²

②

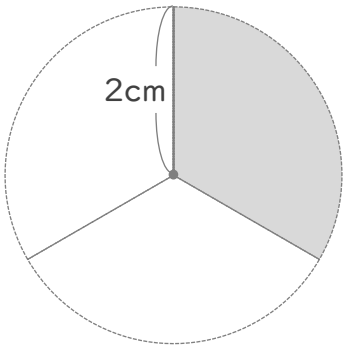

(式)

2 × 2 × 3.14 = 12.56

12.56 ÷ 3 = 4.186…

答えは四捨五入で小数第2位までのがい数に

約 4.19cm²

③

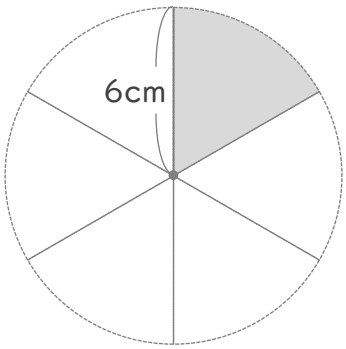

(式)

6 × 6 × 3.14 = 113.04

113.04 ÷ 6 = 18.84

答えはわり切れるまで求めましょう

18.84cm²

④

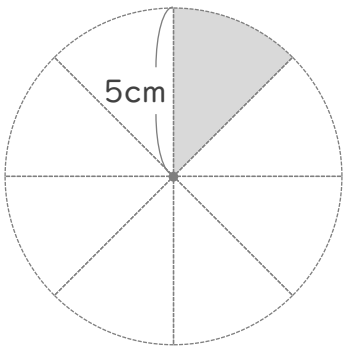

(式)

5 × 5 × 3.14 = 78.5

78.5 ÷ 8 = 9.8125

答えはわり切れるまで求めましょう

9.8125cm²

等しい比(小数や分数)

年　組　名前

/16

■ 次の比をもっとも簡単な整数の比で表しましょう。

① 2.1 : 2.8

3 : 4

② 0.3 : 1.2

1 : 4

③ 2 : 4.5

4 : 9

④ 0.2 : 1.4

1 : 7

⑤ 8.1 : 4.5

9 : 5

⑥ 3.3 : 1.1

3 : 1

⑦ 2.8 : 1.6

7 : 4

⑧ 4.8 : 1.8

8 : 3

⑨ 1 : 0.8

5 : 4

⑩ 0.8 : 6.4

1 : 8

■ 次の比をもっとも簡単な整数の比で表しましょう。

⑪ $\frac{2}{3} : \frac{3}{4}$

8 : 9

⑫ $\frac{3}{8} : \frac{6}{7}$

7 : 16

⑬ $\frac{3}{5} : \frac{1}{2}$

6 : 5

⑭ $\frac{1}{3} : \frac{2}{7}$

7 : 6

⑮ $\frac{3}{4} : \frac{4}{7}$

21 : 16

⑯ $\frac{2}{9} : \frac{2}{3}$

1 : 3

縮尺

年　組　名前

/ 5

■ 次のような地図の縮尺(縮めた割合)を答えましょう。

① 実際には 800m の長さが 16cm で表された地図

800m = 80000cm

$16 \div 80000 = \frac{1}{5000}$

縮尺 $\frac{1}{5000}$

② 実際には 90m の長さが 18cm で表された地図

90m = 9000cm

$18 \div 9000 = \frac{1}{500}$

縮尺 $\frac{1}{500}$

③ 実際には 500m の長さが 5cm で表された地図

500m = 50000cm

$5 \div 50000 = \frac{1}{10000}$

縮尺 $\frac{1}{10000}$

④ 実際には 4km の長さが 8cm で表された地図

4km = 4000m = 400000cm

$8 \div 400000 = \frac{1}{50000}$

縮尺 $\frac{1}{50000}$

⑤ 実際には 20m の長さが 0.8cm で表された地図

20m = 2000cm

$0.8 \div 2000 = \frac{1}{2500}$

縮尺 $\frac{1}{2500}$

およその形と大きさ

年　組　名前

/ 6

■ つぎのものの、およその面積や体積を求めましょう。

① 牛乳パックを直方体と考えて

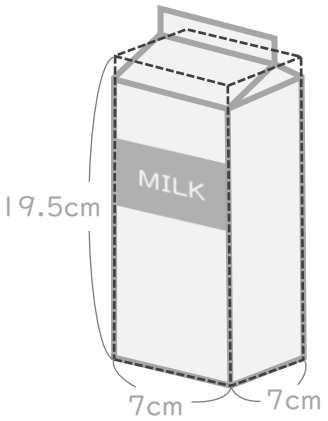

7×7×19.5=955.5

約 955.5cm³

② 池を台形と考えて

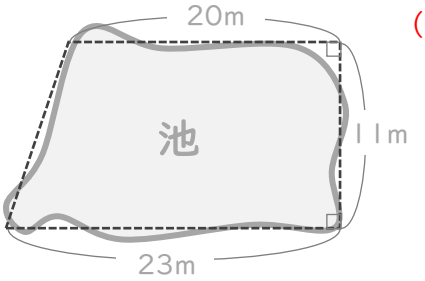

(20+23)×11÷2
=236.5

約 236.5m²

③ おにぎりを三角柱と考えて

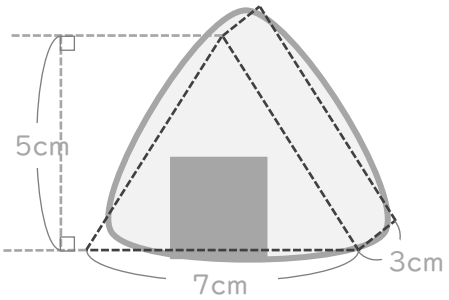

7×5÷2=17.5
17.5×3=52.5

約 52.5cm³

④ テレビを直方体と考えて

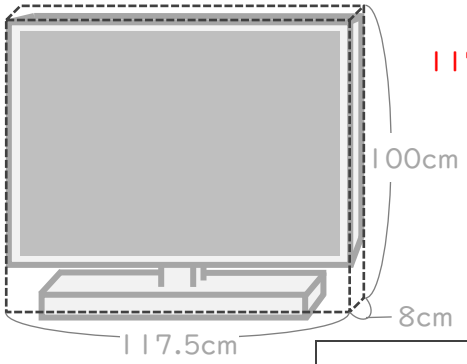

117.5×8×100
=94000

約 94000cm³

⑤ ごみばこを円柱と考えて

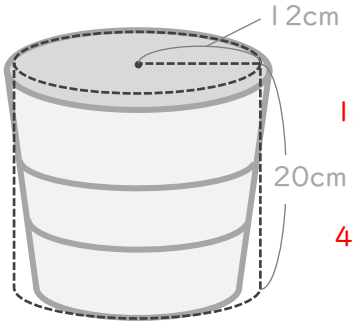

12×12×3.14=452.16

452.16×20=9043.2

約 9043.2cm³

⑥ 窓を台形と考えて

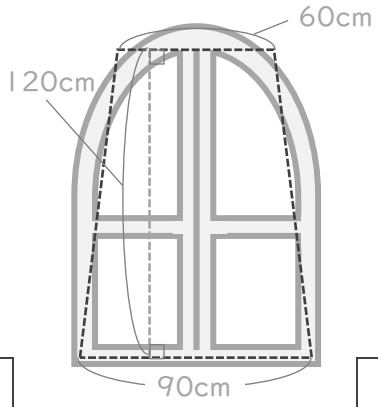

(60+90)×120÷2
=9000

約 9000cm²

表を使って考えよう

年　　組　名前

/ 4

■ 1箱2個入りのまんじゅうと3個入りのまんじゅうが売られています。

子ども会でまんじゅうを13個買います。ちょうどの数を買える買い方をみつけましょう。

① 下の表を完成させましょう。

2個入りの箱	箱の数	0	1	2	3	4	5	6	7
	まんじゅうの数	0	2	4	6	8	10	12	14
残りのまんじゅうの数		13	11	9	7	5	3	1	×
3個入りの箱の数		×	×	3	×	×	1	×	×

② ちょうどの数を買える買い方をすべて答えましょう。

2個入り2箱，3個入り3箱

2個入り5箱，3個入り1箱

■ 1箱4個入りのアイスと3個入りのアイスが売られています。

子ども会でアイスを27個買います。ちょうどの数を買える買い方をみつけましょう。

③ 下の表を完成させましょう。

4個入りの箱	箱の数	0	1	2	3	4	5	6	7
	アイスの数	0	4	8	12	16	20	24	28
残りのアイスの数		27	23	19	15	11	7	3	×
3個入りの箱の数		9	×	×	5	×	×	1	×

④ ちょうどの数を買える買い方をすべて答えましょう。

4個入り0個，3個入り9個　，　4個入り3箱，3個入り5箱

4個入り6箱，3個入り1箱

表を使って考えよう

年　組　名前

/ 4

■ 1箱2本入りのだんごと5本入りのだんごが売られています。

子ども会でだんごを13本買います。ちょうどの数を買える買い方をみつけましょう。

① 下の表を完成させましょう。

2本入りの箱	箱の数	0	1	2	3	4	5	6	7
	だんごの数	0	2	4	6	8	10	12	14
残りのだんごの数		13	11	9	7	5	3	1	×
5本入りの箱の数		×	×	×	×	1	×	×	×

② ちょうどの数を買える買い方をすべて答えましょう。

2本入り4箱，5本入り1箱

■ 1袋5個入りのロールパンと4個入りのロールパンが売られています。

子ども会でロールパンを34個買います。ちょうどの数を買える買い方をみつけましょう。

③ 下の表を完成させましょう。

5個入りの袋	袋の数	0	1	2	3	4	5	6	7
	ロールパンの数	0	5	10	15	20	25	30	35
残りのロールパンの数		34	29	24	19	14	9	4	×
4個入りの袋の数		×	×	6	×	×	×	1	×

④ ちょうどの数を買える買い方をすべて答えましょう。

5個入り2袋，4個入り6袋

5個入り6袋，4個入り1袋

比例

年　組　名前

/ 8

■ 14cm のろうそくに火をつけると、1分間に 1cm ずつ短くなります。

① 燃やした時間と残りのろうそくの長さの関係を表にかきましょう。

燃やした時間(分)	0	1	2	3	4	5	6	7
残りの長さ(cm)	14	13	12	11	10	9	8	7

② 燃やした時間を x 分, 残りの長さを y cm として、x と y の関係を式に表しましょう。

$y = 14 - x$

比例の式であれば○ →

■ 水そうに水を入れると 1分間 に 5cm ずつ水がたまります。

③ 水そうに水を入れる時間と水の深さの関係を表にかきましょう。

水を入れる時間(分)	0	1	2	3	4	5	6	7
水の深さ(cm)	0	5	10	15	20	25	30	35

④ 水を入れる時間を x 分, 水の深さを y cm として、x と y の関係を式に表しましょう。

$y = 5 \times x$

比例の式であれば○ → ○

■ ぜんぶで 26ページ の絵本があります。

⑤ 読んだページの数と、残りのページの数の関係を表にかきましょう。

読んだページの数(ページ)	0	1	2	3	4	5	6	7
残りのページの数(ページ)	26	25	24	23	22	21	20	19

⑥ 読んだページを x ページ, 残りのページを y ページ として、x と y の関係を式に表しましょう。

$y = 26 - x$

比例の式であれば○ →

■ 1mのねだんが 80円 の針金があります。

⑦ 針金の長さと代金の関係を表にかきましょう。

針金の長さ(cm)	0	1	2	3	4	5	6	7
代金(円)	0	80	160	240	320	400	480	560

⑧ 針金の長さを x cm, 代金を y 円 として、x と y の関係を式に表しましょう。

$y = 80 \times x$

比例の式であれば○ → ○

比例

年　組　名前

/ 8

■ 1Lのガソリンで、7.1km の道のりを走る自動車があります。

① ガソリンの量と、走る道のりの関係を表にかきましょう。

ガソリンの量(L)	0	1	2	3	4	5	6	7
走る道のり(km)	0	7.1	14.2	21.3	28.4	35.5	42.6	49.7

② ガソリンの量を x L, 走る道のりを y km として、x と y の関係を式に表しましょう。

y = 7.1 × x

比例の式であれば○ → ○

■ 16cm のろうそくに火をつけると、1分間に 1cm ずつ短くなります。

③ 燃やした時間と残りのろうそくの長さの関係を表にかきましょう。

燃やした時間(分)	0	1	2	3	4	5	6	7
残りの長さ(cm)	16	15	14	13	12	11	10	9

④ 燃やした時間を x 分, 残りの長さを y cm として、x と y の関係を式に表しましょう。

y = 16 − x

比例の式であれば○ →

■ バスに 14人 がのっています。つぎの バスてい でまた人がのってきます。

⑤ のってきた人数と、バスにのっている人数の合計の関係を表にかきましょう。

のってきた人数(人)	0	1	2	3	4	5	6	7
合計の人数(人)	14	15	16	17	18	19	20	21

⑥ のってきた人数を x 人, 合計の人数を y 人 として、x と y の関係を式に表しましょう。

y = 14 + x

比例の式であれば○ →

■ 1mのねだんが 95円 の針金があります。

⑦ 針金の長さと代金の関係を表にかきましょう。

針金の長さ(cm)	0	1	2	3	4	5	6	7
代金(円)	0	95	190	285	380	475	570	665

⑧ 針金の長さを x cm, 代金を y 円 として、x と y の関係を式に表しましょう。

y = 95 × x

比例の式であれば○ → ○