平行四辺形とひし形

年　組　名前

/14

■ 次の平行四辺形やひし形の、辺の長さや角の大きさを答えましょう。

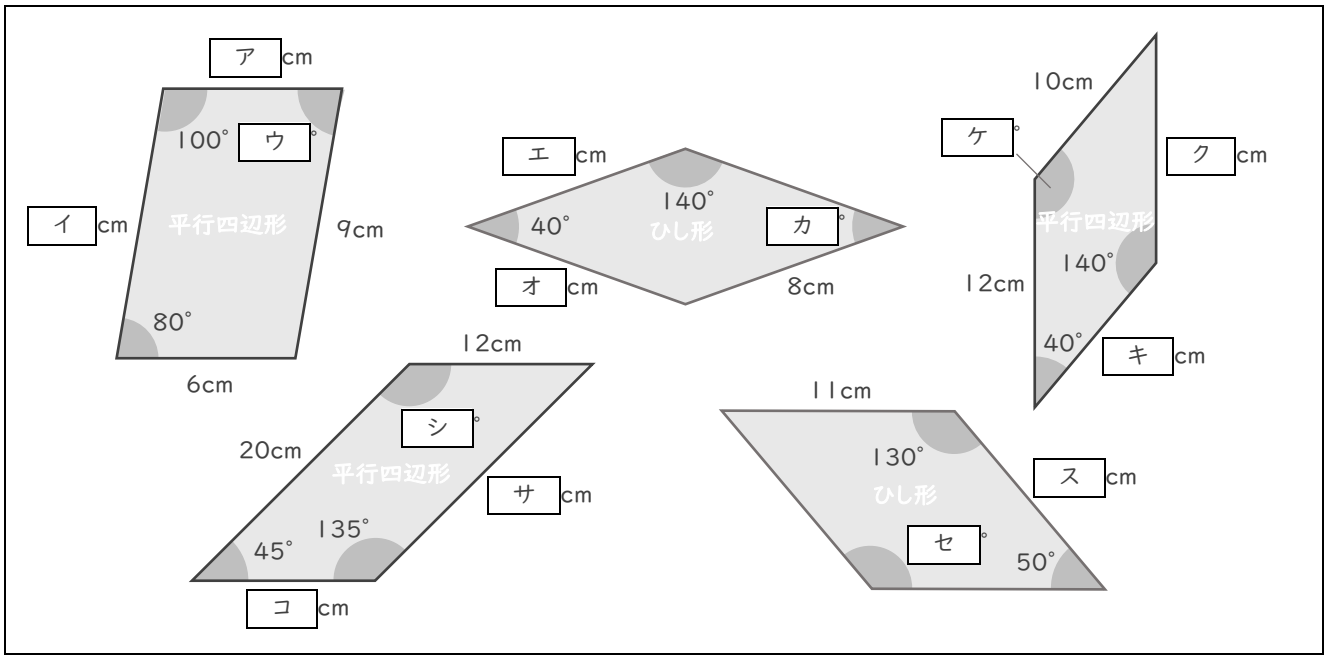

① ア の長さ　　cm

② イ の長さ　　cm

③ ウ の大きさ　　°

④ エ の長さ　　cm

⑤ オ の長さ　　cm

⑥ カ の大きさ　　°

⑦ キ の長さ　　cm

⑧ ク の長さ　　cm

⑨ ケ の大きさ　　°

⑩ コ の長さ　　cm

⑪ サ の長さ　　cm

⑫ シ の大きさ　　°

⑬ ス の長さ　　cm

⑭ セ の大きさ　　°

平行四辺形とひし形

年　組　名前

/14

■ 次の平行四辺形やひし形の、辺の長さや角の大きさを答えましょう。

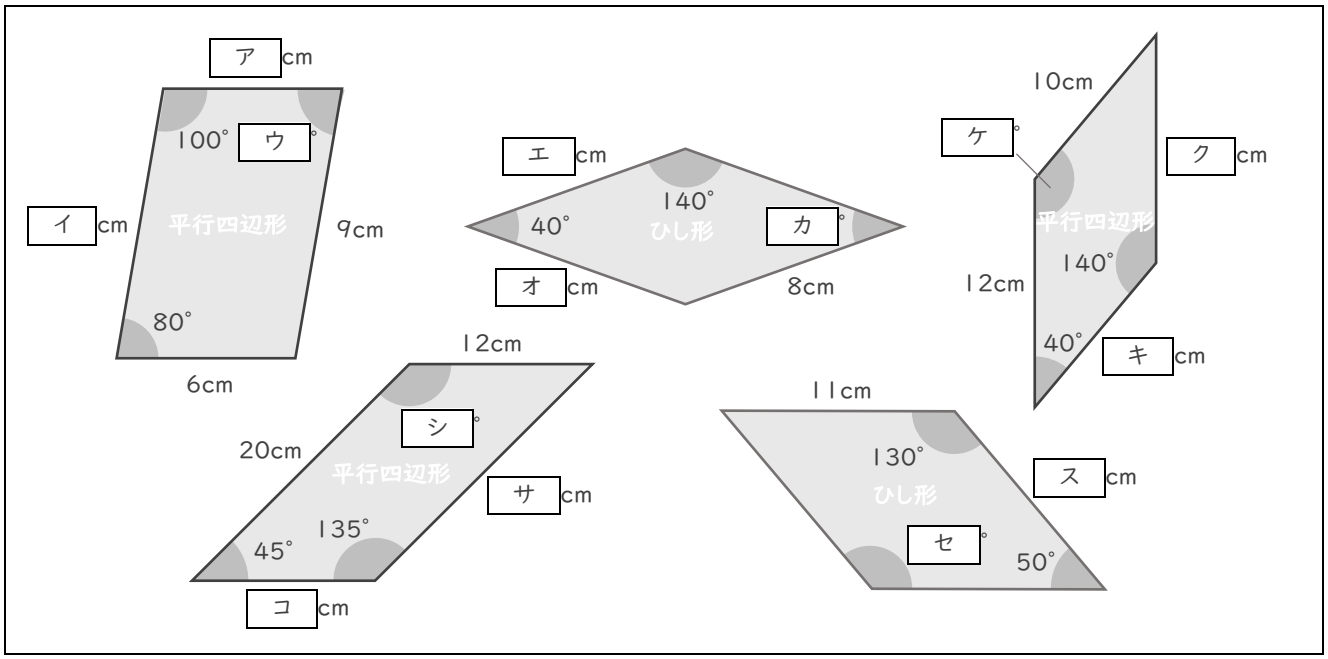

① ア の長さ　6 cm

② イ の長さ　9 cm

③ ウ の大きさ　80 °

④ エ の長さ　8 cm

⑤ オ の長さ　8 cm

⑥ カ の大きさ　40 °

⑦ キ の長さ　10 cm

⑧ ク の長さ　12 cm

⑨ ケ の大きさ　140 °

⑩ コ の長さ　12 cm

⑪ サ の長さ　20 cm

⑫ シ の大きさ　135 °

⑬ ス の長さ　11 cm

⑭ セ の大きさ　130 °